Коломна 2010г

ХОККЕЙНЫЙ КОРТ ИЗ СТЕКЛОПЛАСТИКА

ООО «ФОРМАТ С»

20 х 10 м

П А С П О Р Т

1. СОДЕРЖАНИЕ

2. ОБЩИЕ СВЕДЕНИЯ ОБ ИЗДЕЛИИ 3

3. ОСНОВНЫЕ ТЕХНИЧЕСКИЕ ДАННЫЕ 4

4. КОМПЛЕКТНОСТЬ 5

5. СВИДЕТЕЛЬСТВО О ПРИЕМКЕ 6

6. СВЕДЕНИЯ О РЕКЛАМАЦИЯХ 7

7. РЕКОМЕНДАЦИИ ПО МОНТАЖУ И ЭКСПЛУАТАЦИИ 8

8. СХЕМЫ СБОРКИ ХОККЕЙНОГО КОРТА 15

9. ПРИЛОЖЕНИЯ 16

2. ОБЩИЕ СВЕДЕНИЯ ОБ ИЗДЕЛИИ

Хоккейный корт производства ООО «Формат С» идеально подходит для непрофессионального хоккея и массового катания на открытых площадках.

Хоккейный корт представляет собой площадку, огороженную бортами. Корт имеет технологические ворота шириной 4,88 м и две калитки для выхода игроков на лед.

Конструкция крепления борта позволяет легко собирать и разбирать его, не используя механическое крепление к основанию. Устанавливать желательно на площадку с твердым покрытием (асфальт, бетон). На площадках без покрытия требуется лишь ледовая опорная подливка. Хоккейный борт легко устанавливается на искусственную траву, что позволяет использовать его на футбольных стадионах в зимнее время, либо застилать коробку летом.

Хоккейный корт по желанию заказчика может комплектоваться хоккейными воротами, лавочками для запасных игроков и прочим оборудованием и инвентарем для хоккейных кортов.

Предприятие - изготовитель: *ООО «Формат С» г. Рыбинск*

3. ОСНОВНЫЕ ТЕХНИЧЕСКИЕ ДАННЫЕ

Наименование параметра	Значение
Габаритные размеры катка	
длина	20,3 м
ширина	10,3 м
Размеры ледовой площадки	
длина	20 м
ширина	10 м
радиус закругления	4,65 м
высота борта	1,22 м
высота ограждения	1,5 м

Секция хоккейного борта представляет собой металлическую сварную раму из профильной трубы, облицовка борта выполняется из стеклопластиковых панелей белого цвета толщиной 6мм, элементы облицовки: отбойная пластина желтого цвета шириной 200мм, все металлоконструкции хоккейного борта покрыты полимерной порошковой краской синего цвета..

Защитное сетчатое ограждение представляет собой раму из стального уголка с заполнением из сетки-рабицы.

Товар поставляется в разобранном виде.

4. КОМПЛЕКТНОСТЬ

В состав хоккейного корта 20 х 10 метров входят:

	Наименование	Ед.изм.	Кол-во
1	Прямая секция	шт	2
2	Радиусная секция	шт	12
3	Прямая секция с калиткой	шт	2
4	Секция прямая L=940	шт	2
5	Секция прямая L=700	шт	2
6	Стойка правая вмораживаемая	шт	22
7	Стойка левая вмораживаемая	шт	1
8	Секция ворот правая	шт	1
9	Секция ворот левая	шт	1
10	Секция прямая с петлями правая	шт	1
11	Секция прямая с петлями левая	шт	1
12	Ограждение радиусное	шт	12
13	Ограждение прямое L=675	шт	2
14	Труба для крепления ограждения L=1880	шт	16
15	Планка для крепления труб	шт	32
16	Болт М 10х80	шт	79
17	Гайка М10	шт	147
18	Шайба 10	шт	147
19	Болт М 10х45 потай	шт	4
20	Болт М 10х45	шт	64
21	Заглушки 50х50	шт	23
22	Откатные ролики	шт	2
23	Запор	шт	2
24	Запорная доска	шт	1
25		шт	

5. СВИДЕТЕЛЬСТВО О ПРИЕМКЕ

Корт хоккейный R4.65
20 х 10

Наименование изделия

Стеклопластик

Обозначение изделия

Ограждение за воротами и на закруглениях

Наличие ограждения

ХК-001/91/2020

Заводской номер _____

соответствует конструкторской документации на изделие «Корт хоккейный» и признан годным для эксплуатации.

М.П.

Дата выпуска 18.08.2020.

Начальник ОТК _____

подпись

6. СВЕДЕНИЯ О РЕКЛАМАЦИЯХ

Замечания и предложения по изделию, находящемуся в эксплуатации, потребитель высылает предприятию-изготовителю с обязательным указанием марки и номера изделия, даты его выпуска изготовителем, даты поступления к потребителю и даты пуска в эксплуатацию.

Почтовый адрес предприятия-изготовителя:

152900, г. Рыбинск, Ярославской области, ул. Луговая, 7
Телефон (4855) 289-707 ,Тел/факс (4855) 25-41-48
E-mail: sport@formatltd.ru
Web-server: http://www.sport-format.ru
ООО «Формат С»

7. РЕКОМЕНДАЦИИ ПО МОНТАЖУ И ЭКСПЛУАТАЦИИ

Необходимые инструменты и инвентарь:

1. Разметочные прутки – 4 шт.
2. Кувалда.
3. Веревка по периметру, или мел или краска из баллончика.
4. Распорки 4-6 шт. или трос для растяжек.
5. Ключи гаечные по 2 шт. на каждого монтажника (размер 17).
6. Перфоратор, бур Ø12 (при монтаже на асфальт или бетон).
7. Арматура (или уголок) для монтажа на землю.
8. Сварочный аппарат, электроды, маска сварщика (при монтаже на землю).
9. Стремянка малая (при наличии сетчатого ограждения).

Сборку производить следующим образом:

1. Выполнить разметку:

a. Вначале необходимо разметить прямоугольник со сторонами равными внутренним размерам корта (размеры см. на схемах в п.7). Например, для корта 56*26 это будет прямоугольник 56*26 м.

b. Обязательно необходимо проверить диагонали прямоугольника. Они должны быть равными.

c. Для разметки желательно использовать высокие палки, прутки или др. хорошо заметные с дальнего расстояния.

d. По разметке натяните веревки. По ним будет легко ориентироваться при монтаже корта. Иногда удобно вместо веревок нарисовать линии мелом или краской из баллончика (например, когда площадка не ровная).

e. Мелом или краской разметьте радиусные линии по размерам из п.7. Например, для корта 56*26 радиус будет 7,77 м.

2. Для ускорения сборки корта желательно вторым этапом разнести по своим местам щиты и опорные стойки, чтобы в дальнейшем не тратить время на их перетаскивание с места на место.

Все секции взаимозаменяемы, благодаря этому можно секции с калитками и ворота сделать в любых других, удобных для заказчика, местах прямых участков корта. Это также позволяет сделать практически любые размеры корта.

3. Сборка бортов:

a. Сборку следует начинать с угла (с радиусных щитов). Для этого поставьте два радиусных щита рядом друг с другом согласно ранее произведенной разметке. Всегда старайтесь держаться разметки и далеко от нее не отходить. Небольшие отклонения от разметки вполне допускаются, в последствии вы выровняете борта, когда будете закреплять их на грунт (бетон, асфальт).

b. Наживите верхний болт М10*80 с гайкой М10 от руки. Сильно затягивать пока не следует, это усложнит сборку. Если к этим бортам будет ставиться сетчатое ограждение, то вместе с болтом необходимо наживить и специальную планку.

c. В месте стыковки бортов приставьте опорную стойку и наживите нижние два болта М10*80.

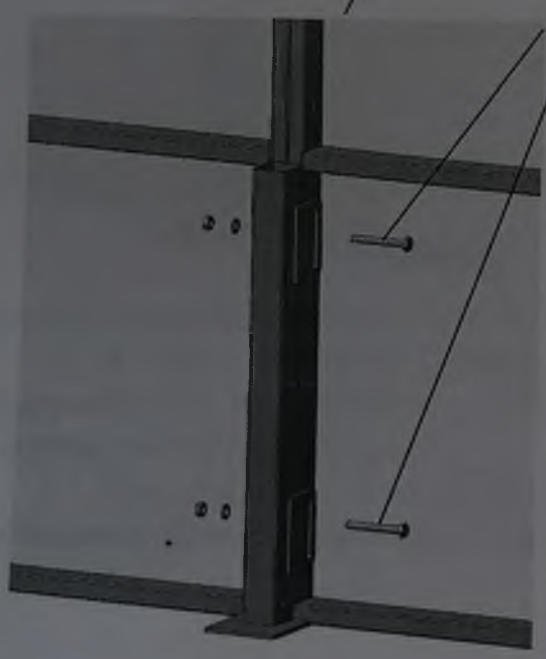

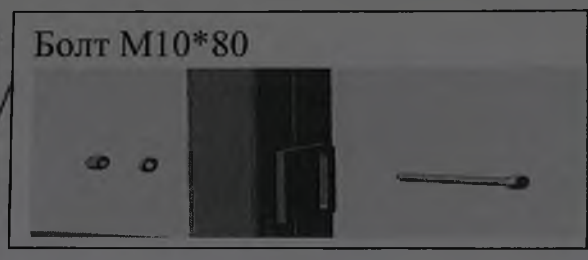

d. При монтаже секций, где будет крепиться сеточное ограждение через два верхних отверстия необходимо прикрепить пластины для крепления ограждения с правой стороны. На остальных секциях хоккейного корта требуются только три болта (верхний и два нижних).

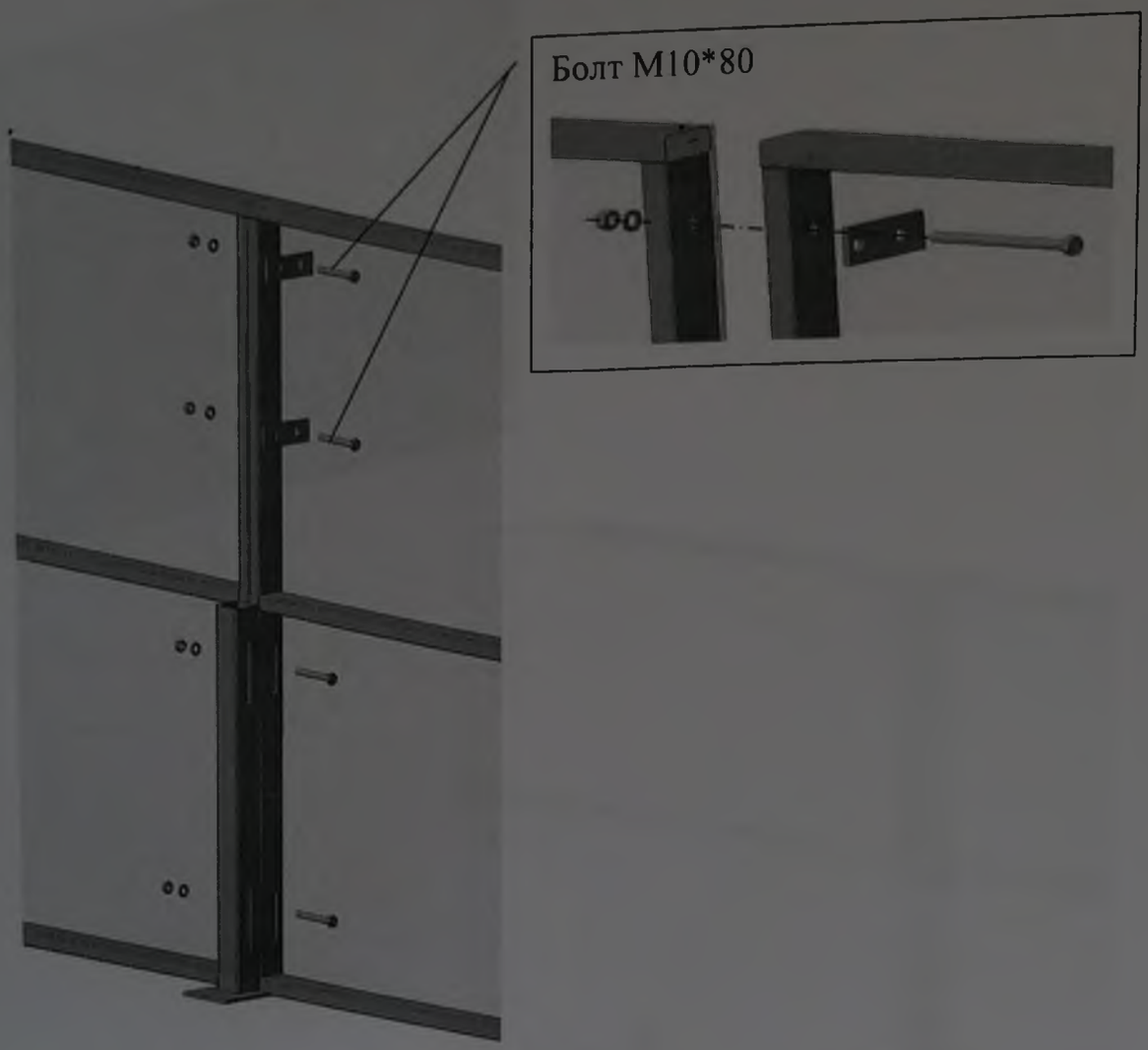

!!! Сетчатое ограждение монтируется после сборки основных бортов !!!

e. К двум секциям начинайте приставлять другие секции аналогичным образом. Выставьте первый угол корта (количество радиусных секций показано на схеме сборки п.7).

f. Все стойки должны опираться на грунт. Этого можно достичь благодаря наличию пазов в платиках стоек.

g. Старайтесь держаться разметки!!!

h. После установки первого угла устанавливайте прямые секции в направлении короткой стороны для большей устойчивости корта. Не забывайте устанавливать пластины для крепления сетчатого ограждения.

i. Установите второй угол.

j. Установите секции по длинной стороне согласно схеме сборки п.7. При установке длинной стороны будьте внимательны, поскольку длинная сторона неустойчива и может упасть внутрь площадки. Для предотвращения этого сделайте 2-3 распорки с внутренней стороны корта. Распорки нужны пока вы не прикрепите опорные стойки к закладным деталям. Вместо распорок можно сделать растяжки (прикрепить их к верхним болтам).

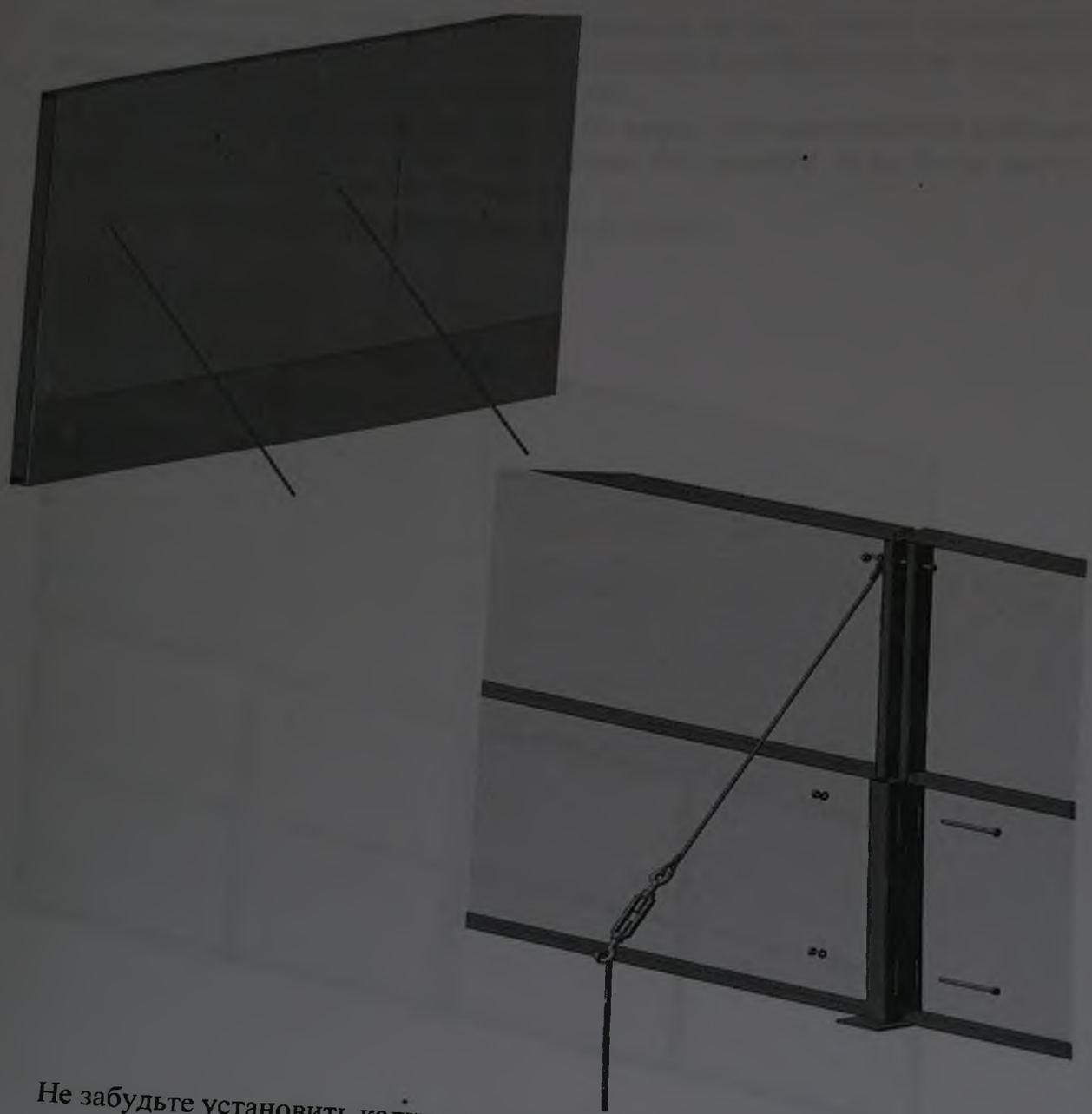

Не забудьте установить калитки и въездные ворота согласно схеме

сборки.

Корт с въездными воротами комплектуется 1 (одной) левой стойкой. Она (стойка) ставится на правой стороне технологических ворот.

k. Установите третий угол.

l. Продолжайте устанавливать секции до смыкания всей конструкции.

m. Затяжку болтов следует производить после сборки сетчатого ограждения.

4. Установка ограждения:

ВАЖНО!!!

Прим монтаже корта на вмораживаемые опоры, секции ограждения устанавливаются только после полной установки хоккейного корта, согласно схемам приведенным выше, и заливке льда!

Поскольку вмораживаемые опоры не имеют дополнительного крепежа к основанию, то при установке ограждения без заливки льда борта могут упасть.

Толщина льда должна быть не меньше 30мм!

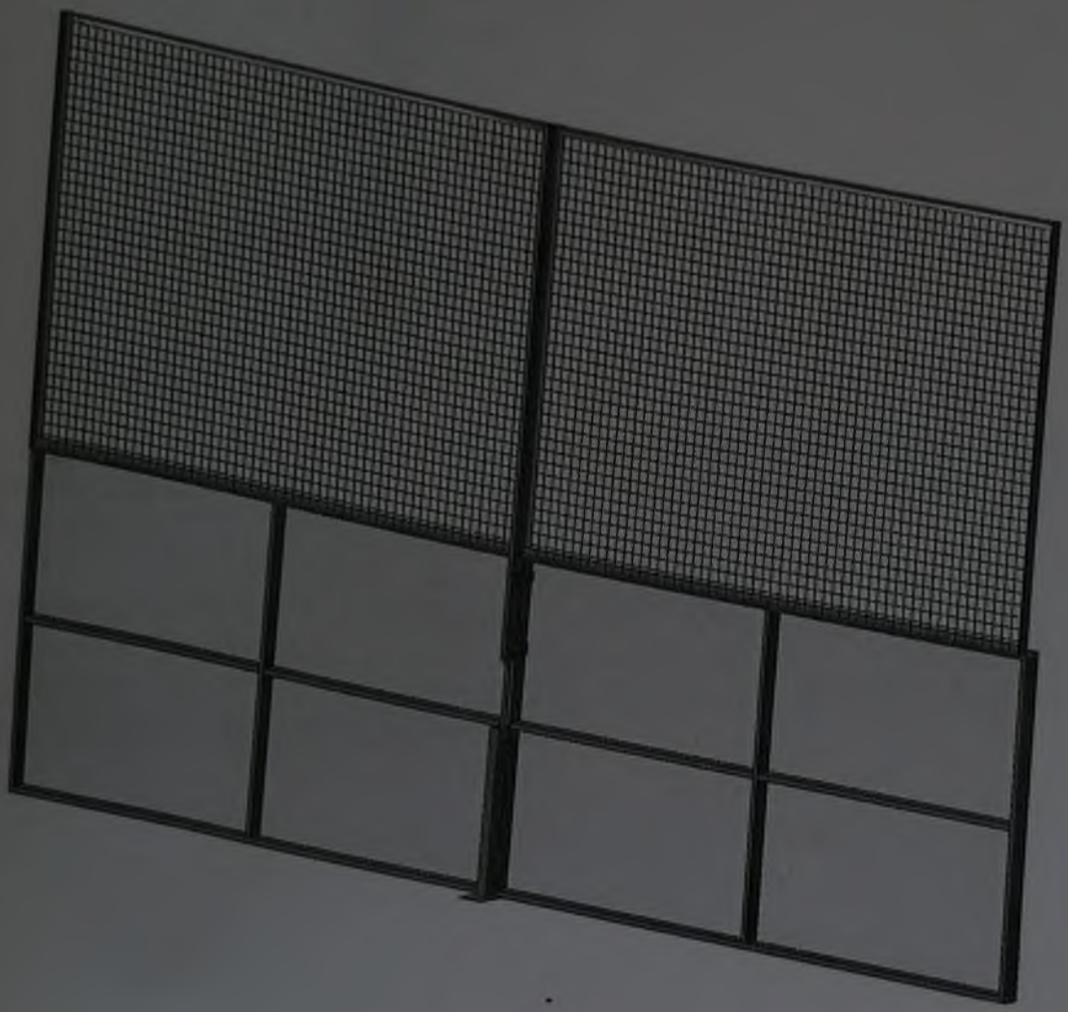

Установку ограждения можно начинать с любого места участков, закрепляя сетки на специальные пластины на секциях ограждения. Нижняя часть секций ограждения скрепляется согласно рисунку ниже.

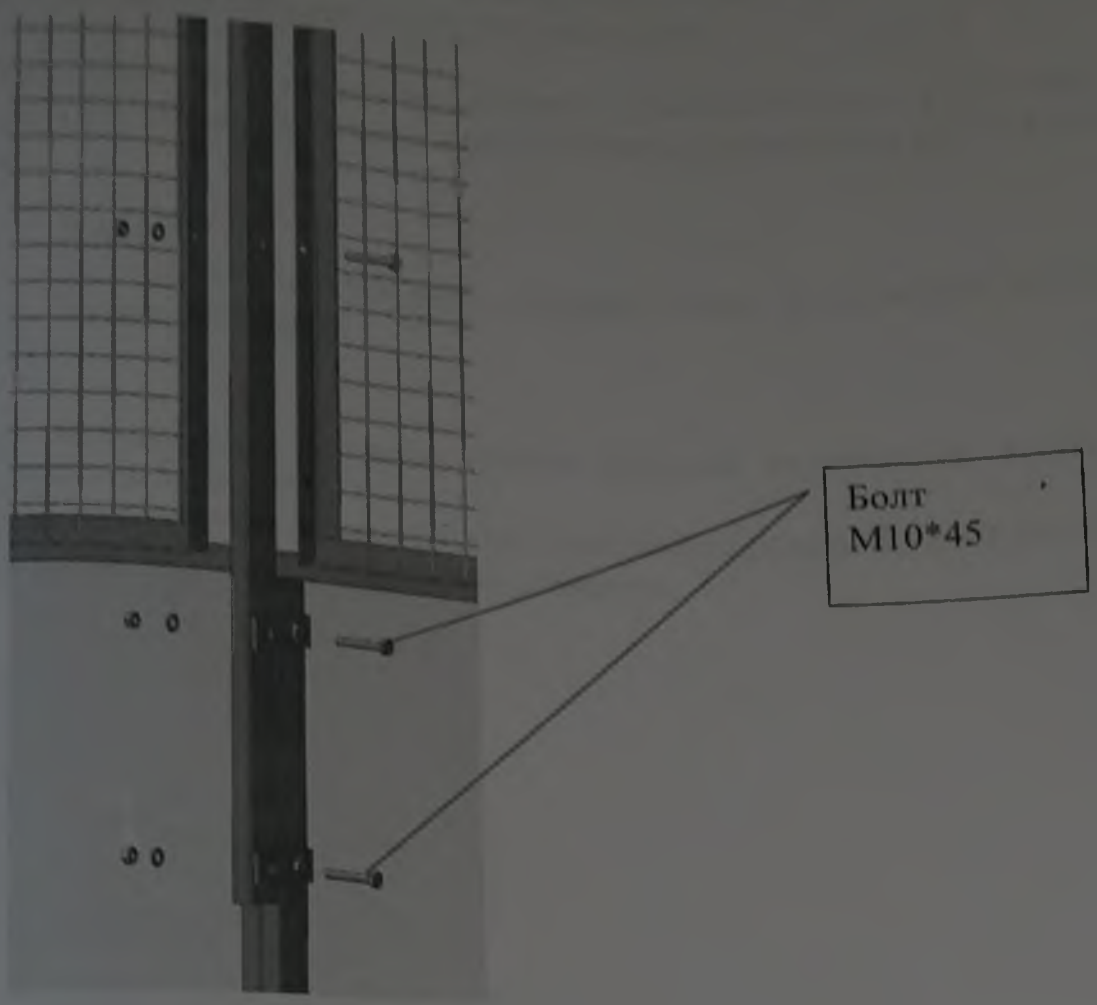

a. После установки каждой отдельной секции ограждения можно затягивать все болты на этом элементе и крепить борт к закладным деталям.

b. При установке перед окончательной затяжкой болтов проверить свободное открывание дверей. Если двери калиток стали открываться туго после затяжки болтов, то под борт с калиткой следует подложить доску. При этом произойдет раздвигание верхней части борта и калитка будет открываться как следует.

5. Закрепление корта.

Закреплять борта следует последовательно в любом направлении, при этом крепить следует каждую стойку без пропусков.

Свободностоящие опоры не требуют дополнительного крепления к основания. При их использовании корт свободно устанавливается на ровное основание.

ВАЖНО!
До момента заливки льда, избегать любых воздействий на борта хоккейного корта

При эксплуатации избегать грубых силовых воздействий на борта корта (удары ломом и т. п.)

По окончании зимнего сезона рекомендуется проверить лакокрасочное покрытие и при необходимости его восстановить.

8. СХЕМЫ СБОРКИ ХОККЕЙНОГО КОРТА

Хоккейный корт 20х 10 м с R=4,65 ограждение по коротким сторонам

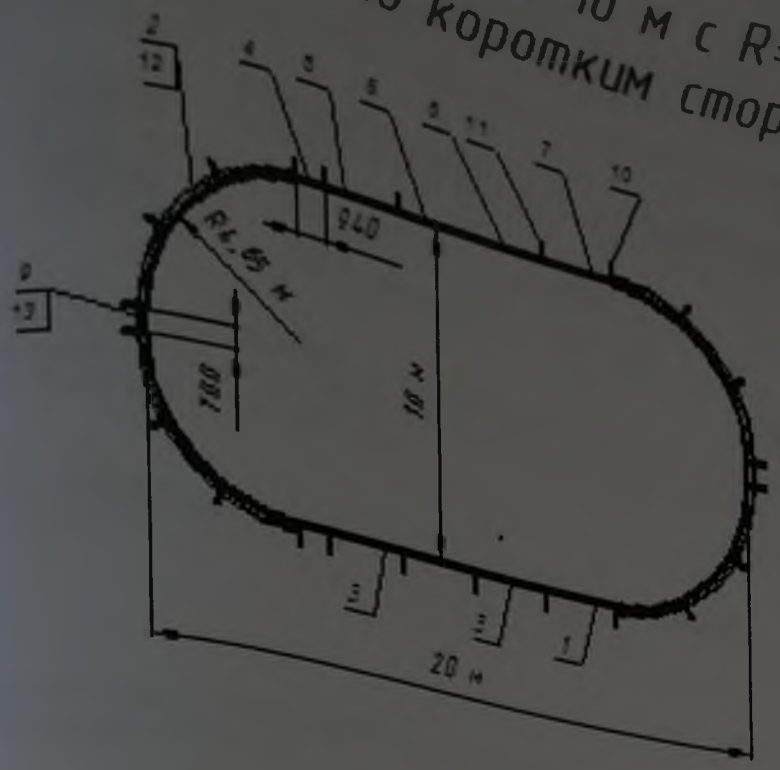

1. секция прямая – 2 шт.
2. секция радиусная – 12 шт.
3. прямая секция с калиткой – 2 шт.
4. секция прямая L= 940 – 2 шт.
5. секция ворот правая – 1 шт.
6. секция ворот левая – 1 шт.
7. секция прямая с петлями левая – 1 шт.
8. секция прямая с петлями правая – 1 шт.
9. секция прямая L= 700 – 2 шт.
10. стойка правая – 22 шт.
11. стойка левая – 1 шт.
12. ограждение радиусное – 12 шт.
13. ограждение прямое L=675 – 2 шт.

труба для крепления ограждения L=1880 – 16 шт.
планка для крепления труб – 32 шт.

9. ПРИЛОЖЕНИЯ

СИСТЕМА СЕРТИФИКАЦИИ ГОСТ Р

ФЕДЕРАЛЬНОЕ АГЕНТСТВО ПО ТЕХНИЧЕСКОМУ РЕГУЛИРОВАНИЮ И МЕТРОЛОГИИ

добровольная сертификация

СЕРТИФИКАТ СООТВЕТСТВИЯ

№ РОСС RU.MH08.H00007

Срок действия с 21.11.2017 по 20.11.2020

№ 3208200

ОРГАН ПО СЕРТИФИКАЦИИ рег. № РОСС RU.0001.11МН08.ОРГАН ПО СЕРТИФИКАЦИИ ПРОДУКЦИИ ООО "ПромТест". 117279, г. Москва, ул. Профсоюзная, д. 93А, оф. 423, тел. (495) 335-42-88, факс (495) 335-42-88. E-mail intertest@list.ru.

ПРОДУКЦИЯ Корт хоккейный, ХК-001-С, ХК-002-С, ХК-003-С, ХК-004-С.

код ОК 005 (ОКП): 96 1499

СООТВЕТСТВУЕТ ТРЕБОВАНИЯМ НОРМАТИВНЫХ ДОКУМЕНТОВ ТУ 9614-003-21698849-09

код ТН ВЭД России: 9506919000

ИЗГОТОВИТЕЛЬ ООО «ФОРМАТ С». Адрес: 152900, Ярославская область г. Рыбинск, ул. Луговая, д. 7.

СЕРТИФИКАТ ВЫДАН ООО "ПромТест", ОКПО: 67511508, ИНН: 7810805366. Адрес: 196128, г. Санкт-Петербург, ул. Варшавская, д. 17, лит. А, пом. 20-Н. Телефон (812) 329-32-72, факс (812) 329-32-75.

НА ОСНОВАНИИ Протокол исследований № 78113/17 от 20.11.2017 г., Испытательная лаборатория ООО «ПродМашТест», рег. № РОСС RU.0001.21АВ79 от 28.10.2011, адрес: 127015, Москва, Бумажный пр., 14, стр.1

ДОПОЛНИТЕЛЬНАЯ ИНФОРМАЦИЯ Схема сертификации: 3.

ДЛЯ СЕРТИФИКАТОВ

Руководитель органа _____ Т.О. Дмитриева

Эксперт _____ А.Р. Эмирджанов

Сертификат не применяется при обязательной сертификации